NISSHOKU Futsal Okayama　第8回ニッショクチャレンジカップ　平成23年4月3日（日）

予選リーグ

Aブロック

チーム名	CRF	旭屋	RATS	HNT	JAGLANCA	SOCIO	勝点	得点	失点	差	順位
CRF（岡山）		△ 1 (1-0) (0-1) 1	× 3 (1-1) (2-4) 5	× 0 (0-1) (0-0) 1	× 1 (0-1) (1-1) 2		1	5	9	-4	6
旭屋（大阪）	△ 1 (0-1) (1-0) 1		○ 4 (2-2) (2-0) 2	△ 1 (1-1) (0-0) 1		× 2 (1-0) (1-3) 3	5	8	7	1	4
RATS（岡山）	○ 5 (1-1) (4-2) 3	× 2 (2-2) (0-2) 4			× 3 (0-2) (3-2) 4	× 1 (0-2) (1-4) 6	3	11	17	-6	5
HNT（島根）	○ 1 (1-0) (0-0) 0	△ 1 (1-1) (0-0) 1			× 1 (1-0) (0-2) 2	○ 2 (1-0) (1-0) 0	7	5	3	2	3
JAGLANCA（大阪）	○ 2 (1-0) (1-1) 1		○ 4 (2-0) (2-3) 3	○ 2 (0-1) (2-0) 1		× 1 (1-0) (0-2) 2	9	9	7	2	2
SOCIO（岡山）		○ 3 (0-1) (3-1) 2	○ 6 (2-0) (4-1) 1	× 0 (0-1) (0-1) 2	○ 2 (0-1) (2-0) 1		9	11	6	5	1

Bブロック

チーム名	サバイディー	BGM	LETIZIA	広島DLLC/PIVOX	SKY Tranco	TOYOTA-RL新岡山	勝点	得点	失点	差	順位
サバイディー（岡山）		× 2 (1-2) (1-3) 5	× 2 (1-1) (1-3) 4	× 0 (0-1) (0-3) 4	× 0 (0-2) (0-2) 4		0	4	17	-13	6
BGM（大阪）	○ 5 (2-1) (3-1) 2		× 0 (0-0) (0-1) 1	○ 3 (0-0) (3-1) 1		○ 2 (1-0) (1-0) 0	9	10	4	6	2
LETIZIA（岡山）	○ 4 (1-1) (3-1) 2	○ 1 (0-0) (1-0) 0			○ 2 (1-1) (1-0) 1	○ 2 (2-0) (0-1) 1	12	9	4	5	1
広島DLLC/PIVOX（広島）	○ 4 (1-0) (3-0) 0	× 1 (0-0) (1-3) 3			○ 3 (1-0) (2-1) 1	△ 2 (1-1) (1-1) 2	7	10	6	4	3
SKY Tranco（徳島）	○ 4 (2-0) (2-0) 0		× 1 (1-1) (0-1) 2	× 1 (0-1) (1-2) 3		○ 4 (0-0) (4-2) 2	6	10	7	3	4
TOYOTA-RL新岡山（岡山）		× 0 (0-1) (0-1) 2	× 1 (0-2) (1-0) 2	△ 2 (1-1) (1-1) 2	× 2 (0-0) (2-4) 4		1	5	10	-5	5
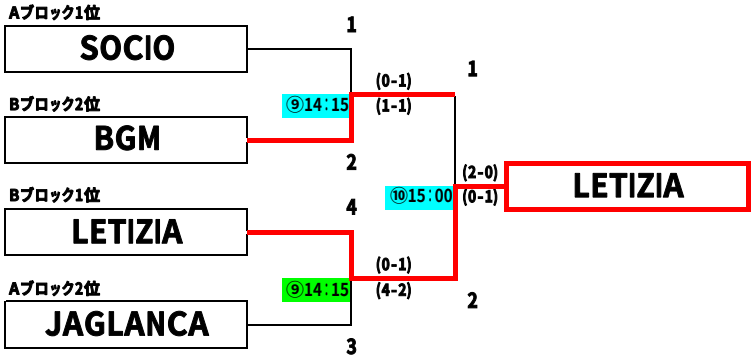
決勝トーナメント